Fiche Technique

mü

Présentation rapide :

MÜ entend trouver une voie étroite entre rock français, death metal et métal progressif, en appuyant sa musicalité et son lyrisme d'une énergie débordante. MÜ c'est l'écho d'un monde qui s'écroule sur lui-même, un cri du cœur qui tente d'aller réveiller ceux qui dorment encore malgré le vacarme de l'effondrement.

MÜ c'est la peur, mais aussi l'espoir, ici caractérisé par l'émotivité et l'ardeur des musiciens en live.

Besoins du groupe :

-Le groupe à besoin de suffisamment d'espace pour la batterie, les amplis ainsi que pour, au minimum , un retour wedge pour le chanteur .

-Merci de prévoir un système de diffusion installé, égalisé, adapté pour le lieu et de qualité professionnelle (Lacousic, Nexo, Adamson, ...).

-Penser à avoir des arrivées électriques non loin des pédalboards et de la mixette du batteur.

-Dans la majorité des cas, le groupe se déplace avec sa technicienne son, si jamais elle n'est pas disponible le mixage se fera sur console numérique par le technicien d'accueil, voir les références suivantes ; CL, X/M32, Wing, Digico, Vi, SQ... Dans le cas d'un mixage analogique merci de prévoir un multi effet, ainsi que deux compresseurs (Distressor, CLA 76, Teletronix, dbx160...).

-Le groupe à aussi besoin d'un minimum de 45min de balances sans compter l'installation.

-Un musicien végan pour le catering, pas d'allergie.

Patch :

PATCH IN	INSTRU	MIC
1	TRIG	DI/ XLR
2	KICK out	E602
3	SN T	SEV7X
4	SN B	E604
5	T1	E604
6	T2	E604
7/8	OH	NT5
9/10	SAMPLES	DI/XLR
11	CLIC	JACK
12	BASSE	XLR
13	GT L	XLR
14	GT R	XLR
15	GT centre NOE	E609
16	NOE	B58A
17/18	EAD10	JACK

Le groupe se déplace avec tous les micros nécessaires à son patch.

Plan de scène :

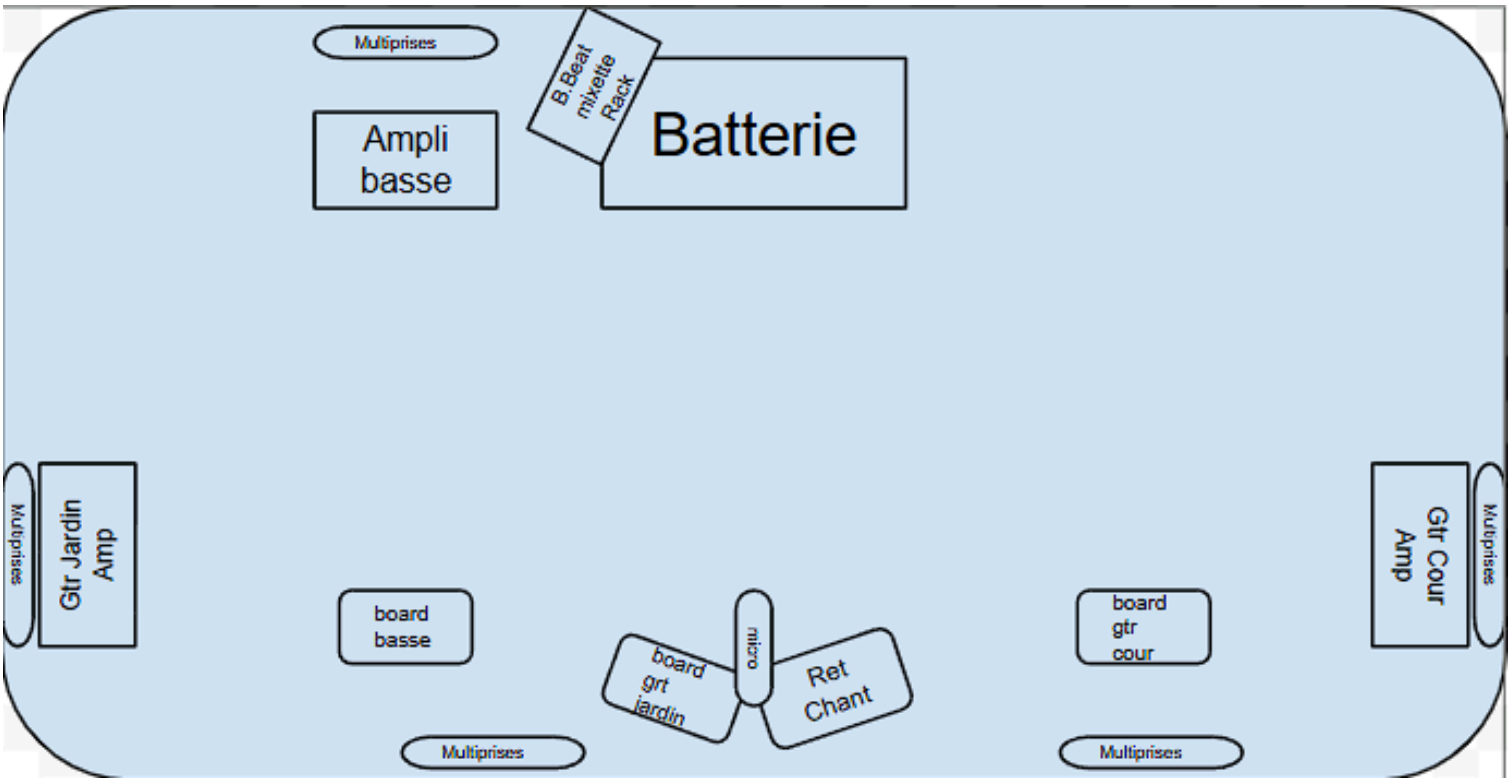

IMPORTANT : Le groupe propose deux fonctionnement différent, dans le cas où nous ne sommes pas accompagnés par notre technicienne :

1- Soit nous utilisons notre WING RACK pour les retours et le mixage façade si le/la technicien(ne) d'accueil a l'habitude de fonctionner avec cet écosystème en contrôlant le tout avec une tablette ou une autre console WING. Le groupe à un snapshot sur la console prêt à l'emploi pour le live, et les musiciens peuvent gérer eux mêmes leurs retours.

2- Soit nous utilisons la console de la salle pour le mixage façade, auquel cas notre Wing Rack ne sert qu'à gérer les retours. Les quelques signaux que les musiciens veulent récupérer en retour sont donc splittés dans le Rack.

Dans les deux cas, le EAD 10 et le clic ne sont pas routés vers la façade.

Patch retours :

Si solution numéro 1 :

PATCH OUT	MON+FOH
1	DRUMS SOLAL
2	CHANT / GTR NOE
3/4	BASSE EWEN
5/6	GTR PABLO
7/8	LR
USB	REC GIG

Si solution numéro 2 :

PATCH OUT	MON
1/2	DRUMS SOLAL
3/4	BASSE EWEN
5/6	GTR PABLO
7/8	CHANT / GTR NOE

Dans la solution numéro 1, les effets sont configurés comme tel :

FX	
1	REV COURTE
2	REV LONG
3	REV VOIX
4	SLAP
5	DELAY
6	PHASER

Backline du groupe :

-Guitare Jardin : 3 guitares électriques, tête HIWATT SUPER HI33 + 2x12 HI WATT pour le son de plateau, et un quad cortex pour le signal stéréo de façade (sur une seule prise secteur).

-Batterie : Gretsch Renown Maple Stage 22 3 fûts (1floor tom) + CC Sonor Kompressor 14", set de cymbales (2 crashs, Hi Hat, China, Ride). M-Live B.Beat (lecteur mp3 multipistes) + Mixette 3 entrée.

-Guitare Cours : 3 guitares électriques, HIWATT SUPER HI33 + 2x12 HI WATT pour le son de plateau et la façade, à panner au centre, pédalier LINE 6 HELIX (sur une seule prise secteur).

-Basse : Une basse électrique, tête HIWATT BULLDOG, 4x10 HIWATT, ou 8x10 Ampeg selon les configurations pour le son de plateau, Quad Cortex pour le son de façade (sur une seule prise secteur).

-Rack : Une behringer WING RACK, un splitter 8 canaux, un stabilisateur de tension qui alimente tout le rack, une table DMX Operator 384 MIDI.

-Lumière : -le groupe apporte un set de barre led synchronisé + un stroboscope sur leur set.

En plus des lumières synchronisées du groupe, le/la technicien(ne) lumière d'accueil peut ajouter des ambiances lumineuses pour suivre le concert et éclairer les musiciens. Les couleurs de nos lumières suivent le set comme ceci :

INTRO, premier morceau	Blanc rouge
La vous des fous	Orange
TDTT	BLEU / BLEU CREME FIN
The Greater Good	BLEU / BLEU CREME FIN
Le Vertige	VIOLET
A la merci d'une étoile	ORANGE
HP 2	ROUGE
Drums solo + Shards	SOLO BLANC / SHARDS ORANGE
BDP	BLANC
OUTRO	BLANC ROUGE

Le rack est pensé pour pouvoir faciliter les installations et la gestion des retours dans un maximum de situations, pour toutes questions restantes, voilà les **contact du groupe :** (contacter le mail du groupe de préférence pour l'organisation et la technicienne pour toute question technique)

Mail du groupe : mucontact.off@gmail.com

Contact Tech : Charlotte Davy, charlotte.davy19@gmail.com , 06 26 01 20 63

Noé Bidet : Guitariste jardin / Chanteur, 06 48 20 48 08, noe.bidet@gmail.com

Solal Bidet : Batteur, 06 30 10 94 66 , solalbidet@gmail.com

Ewen Le Quintrec : Bassiste, 07 69 37 85 63

Pablo Allain : Guitariste cours, 06 50 81 53 01

Infos Pratiques :

-Toutes les organisations ont leurs spécificités, le groupe peut bien sûr s'adapter et serait ravi d'échanger avec vous à ce sujet.

-Le groupe accepte de prêter les éléments de backline suivants (sous réserve d'avoir un contact préalable avec qui les utilisera) à d'autres groupes en cas de plateau-commun : Les têtes d'amplis guitare/basse ainsi que les baffles, les fûts de la batterie à l'exception de la caisse claire.

-Nous nous rendons disponible pour toutes questions :)